Serie A01

Not-Aus-Schalter

Frontplattenausschnitt Ø 16 (.630)

- **Roter Betätiger Ø 24 mm (.945) oder 40 mm (1.575)**
- **Hohe Sicherheit durch zwangsöffnende Kontakte**
- **Drehentriegelung**
- **UL 1054 / EN 60947-5-1 zugelassen**

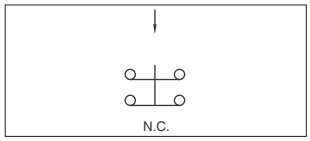

Ein Not-Aus-Schalter besteht aus : einem Frontelement + einem Schaltblock.

Technische Daten

- Mechanische Lebensdauer : 6.050 Zyklen (6 Zyklen pro Minute)
- Betätigungskraft / Anzugsdrehmoment : 16 N / 0,1 Nm
- Arbeitstemperatur : -20°C bis +55°C
- Löttemperatur : 350°C, 5 Sek. (IEC 68-2-2-20Tb, Methode 2)
- Schutzklasse (IEC 529) : IP65 vorne, IP40 hinter der Frontplatte
- Anschlüsse : Lötösen / Steckanschlüsse 2,8 mm (IEC 68-2-20)

Elektrische Daten

- Schaltleistung : 1,5A 250V~ AC-15
- Kontaktöffnung : > 3 mm
- Spannungsfestigkeit : 2.900V
- Elektrische Lebensdauer : 6.050 Zyklen

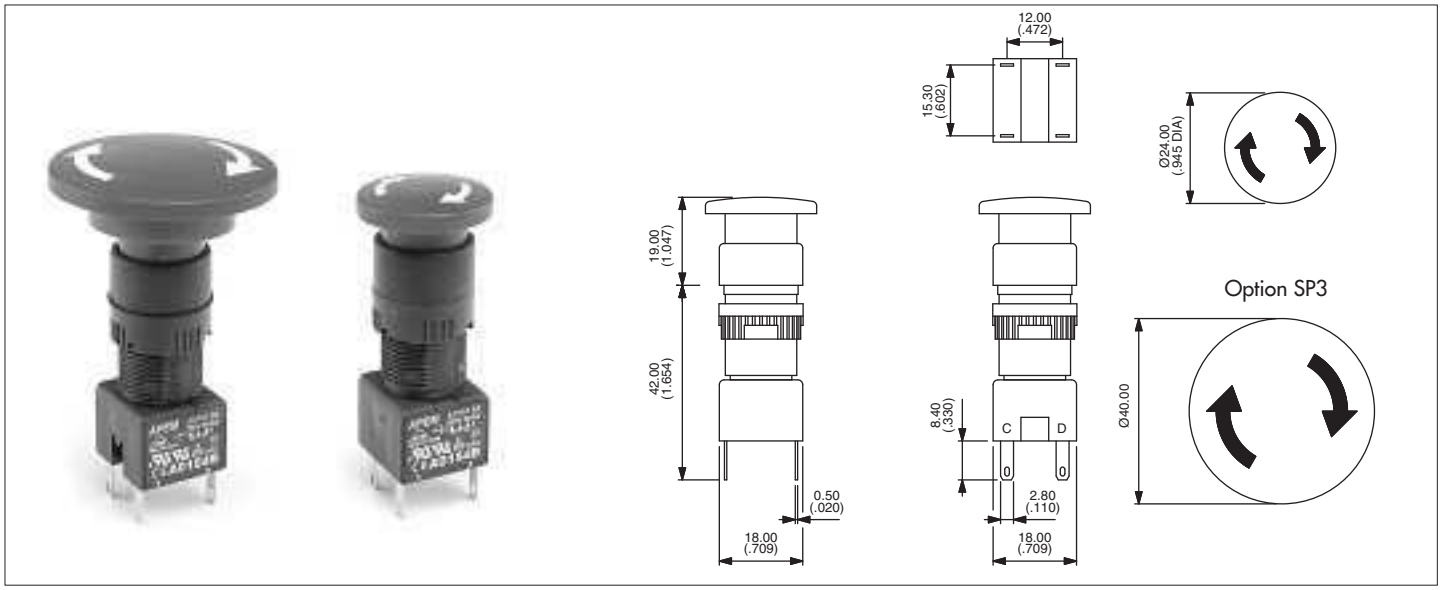

❶

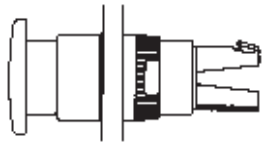

❷

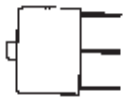

Selbstklebendes Schild Ø 60 mm

Beschreibung	Bez.
Gelbes Schild mit Beschriftung EMERGENCY STOP	**A01YL1**
Gelbes Schild ohne Beschriftung	**A01YL2**

Frontelemente

Beschreibung	Bez.
Not-Aus-Schalter Ø 24 mm	**A01ES**
Not-Aus-Schalter Ø 40 mm	**A01ESSP3**

Schaltblöcke

Polzahl	Bez.
Einpolig	**A0150BUL**
Zweipolig	**A0154BUL**

G