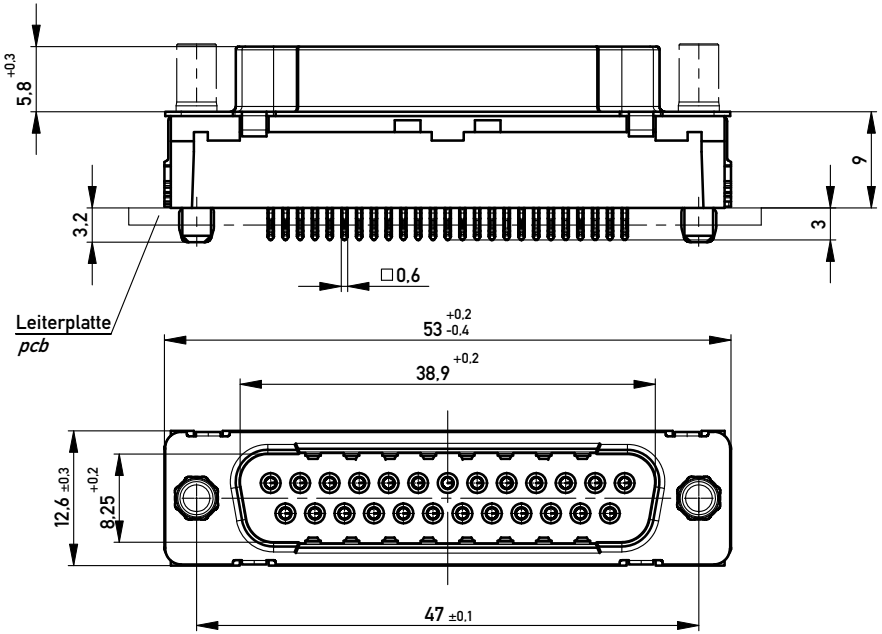

Verpackt in Tray
Verpackungseinheit 30 St.
tray packaging
packaging unit 30 pcs

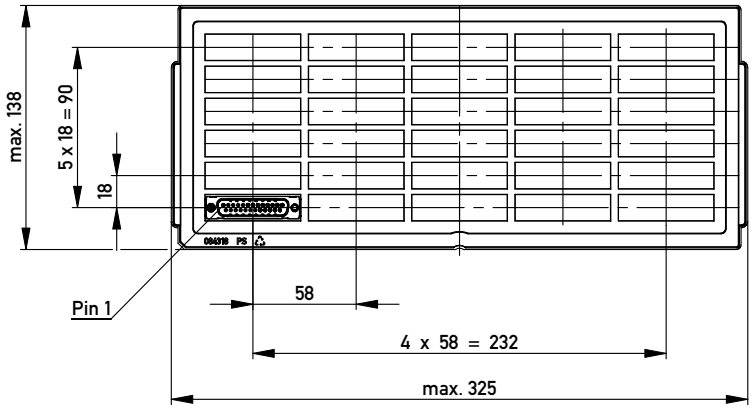

Sonstige Angaben siehe Zeichnung 204628 / *Additional indications according to drawing 204628*

Layoutvorschlag:
recommended layout:

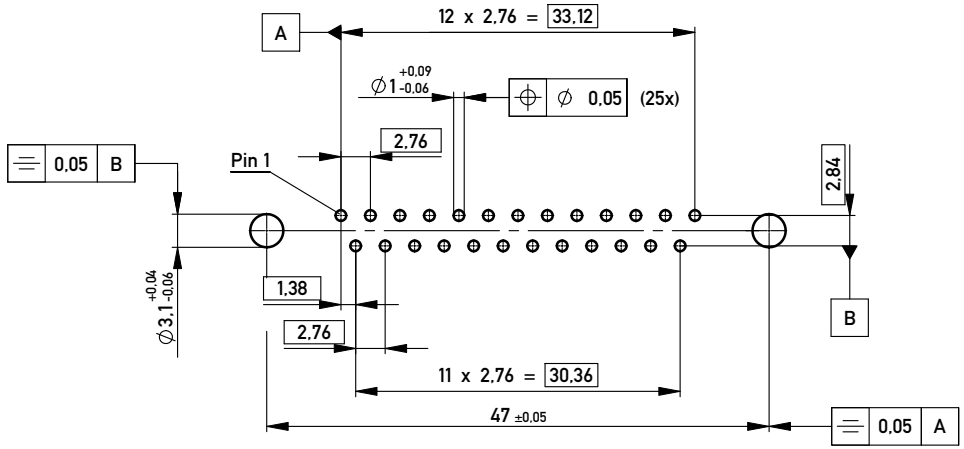

Lochaufbau siehe ERNI-Spezifikation 164062 / *hole design according to ERNI-specification 164062*

Fehlende Masse und Angaben siehe DIN 41652 / *Missing information and dimensions according to DIN 41652*
Sonstige Angaben siehe Fertigungsunterlagen / *Additional indications according to the production documentation*

ohne / *without*

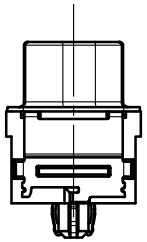

Mutter / *nut*
max. Einschraubtiefe 6,4 mm
thread depth max. 6,4 mm

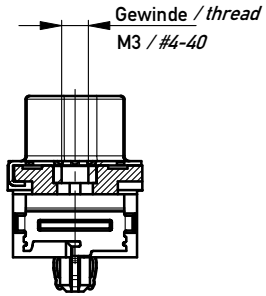

Bolzen / *bolt*
max. Einschraubtiefe 5,5 mm
thread depth max. 5,5 mm

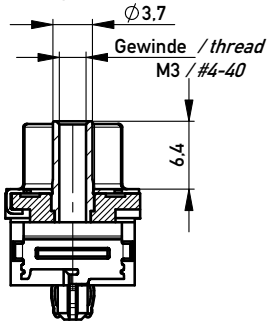

M 1:1

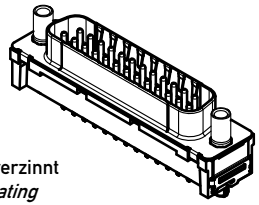

Anschlussbereich verzinnt
terminal area tin plating

Anforderungsstufe: 2
class: 2

Beschriftung nach Bedruckungsvorschrift 174538
Part marking according to specification 174538

Ident.-Nr. *part-no.*	ohne *without*	Mutter *thread*	Bolzen *bolt*	Bemerkung *remark*
194907	X			
194911			#4-40	
194910			M3	
194909		#4-40		
194908		M3		

Copyright by ERNI GmbH
Proprietary notice pursuant to ISO 16016 to be observed.

Information:

Tolerances

All Dimensions in mm

Scale 2:1

All rights reserved.
Only for Information.
To ensure that this is the latest version of this drawing, please contact one of the ERNI companies before using.

Subject to modification without prior notice.
Drawing will not be updated.

Designation
TMC-P 25-EE-3,0-9,0-BA8
TMC-P 25-EE-3,0-9,0-type 8

ERNI www.ERNI.com

144937

I

A3

Index		Date	
a		01.04.2010	

Class TMCP