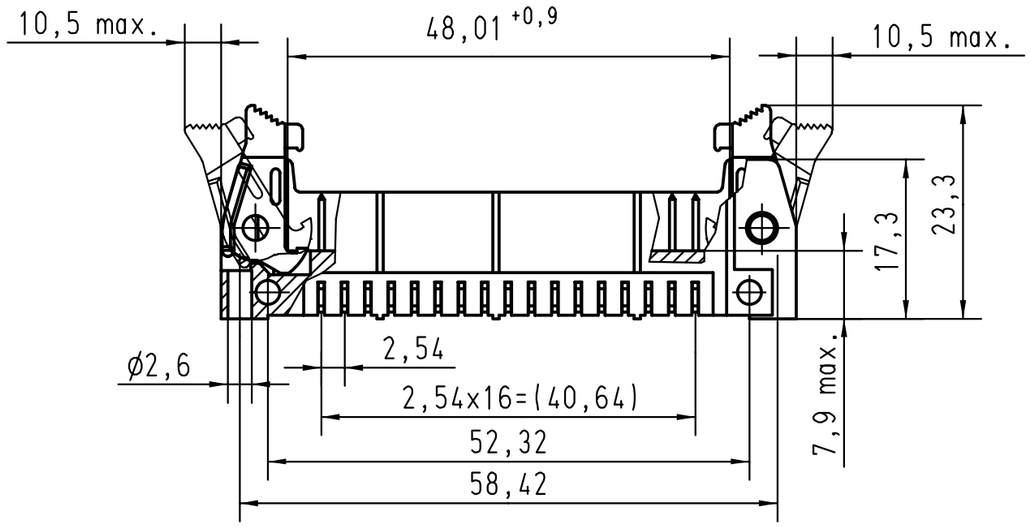

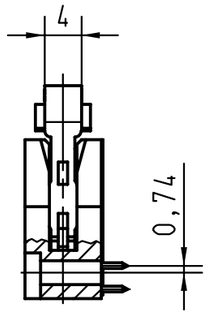

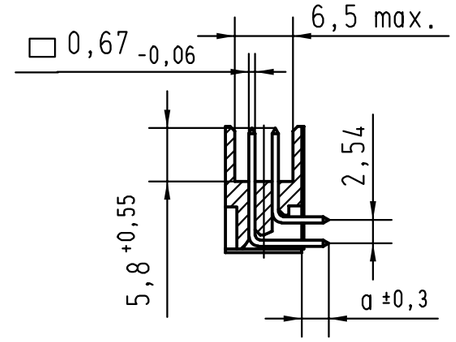

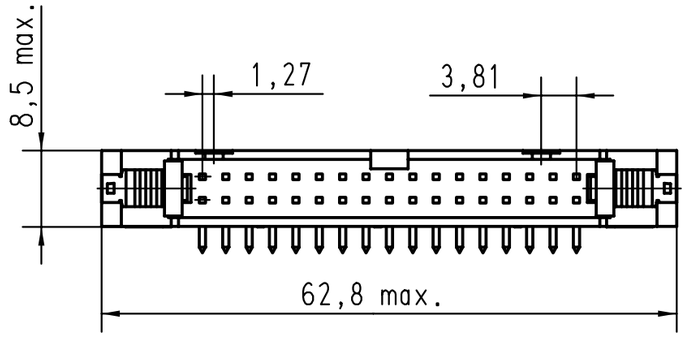

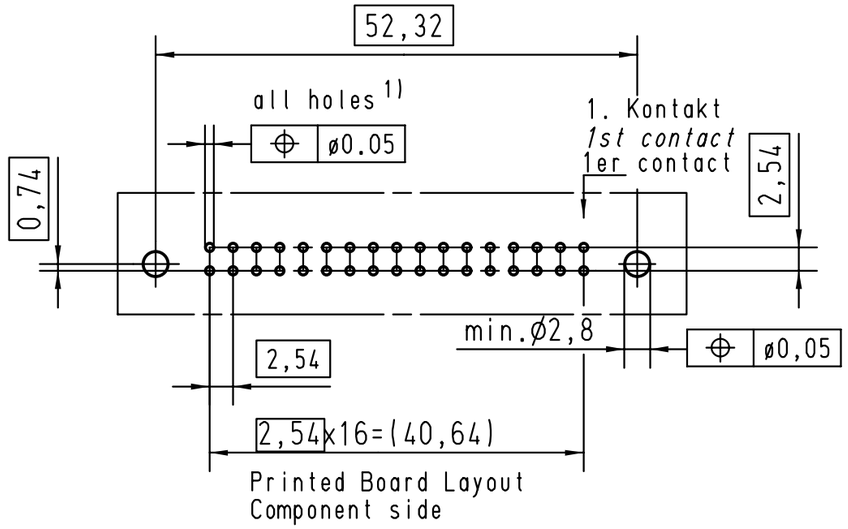

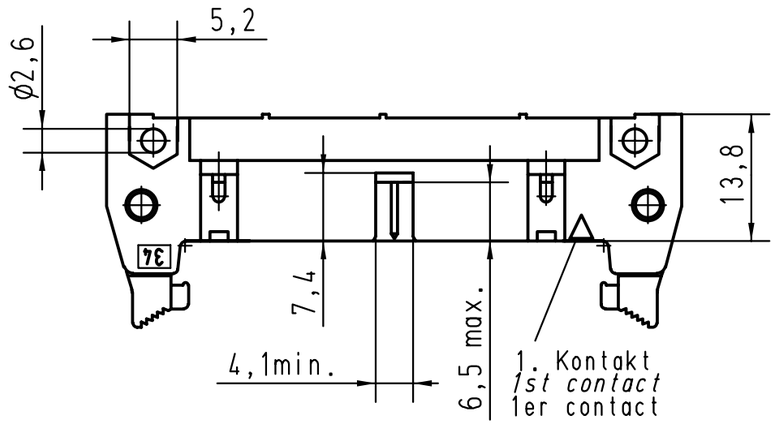

1) Einlötstifte passend für Lochungen
ø1 ±0.1 nach IEC 60326-3
Solder pins for PCB connections
ø1 ±0.1 as per IEC 60326-3
A souder pour des trous de ø1 ±0.1
selon IEC 60326-3

Bestell-Nr. *Part-No.* Reference	Anforderungsstufe *performence level* Niveau de qualite	
09185347911	3	4,5
09185346911	2	4,5
09185345911	0,76 µm Au	4,5
09185347913	3	2,9
09185346913	2	2,9
09185345913	0,76 µm Au	2,9
	a	

All Dimensions in mm
Original Size DIN A 3

Mod.	Dat.	Name
29753	11-MAR-02	JB
29739	03-DEC-01	JB
27931	15-JUNE-00	JB
26554	01-DEC-99	JB

Techn. Character.

	Dat.	Name
Detail.	01-DEC-99	Th
Insp.	03-DEC-01	JMV
Stand.		

Maßstab/ *Scale* 1,5:1

Nicht tolerierte Maße/ *Free size tolerances*

SEK 18 Male Connector Standard
34 poles
Angled pins
Short locking levers

HARTING EURL
F-95972 Paris

TB 0918534x91x

Sub.

Blatt/ *page* 2/2

Alle Rechte vorbehalten/ *All rights reserved*