TL-173 / TL-610
ファスナー / スプリング

1/4 Turn Fastener Flat Slotted /
1/4 Turn Fastener Spring

RoHS2 10

特長
操作しやすいローレットタイプのスクリュウ型ファスナーです。

用途
計測機器・分電盤・工作機械等

Characteristic
Easy operational fastener with its knurled knob.

Application
Measuring instruments / Distribution panels / Machine tools, etc.

■部品表　Parts List

部番 No.	型番 Model No.	品名 Accessory	材質 Material	処理 Finish	数 Quantity
1	TL-173-1	ファスナー　Fastener	S	Cr	1
2		E 形止め輪　E-shaped Snap Ring	SUS304	—	1
3	TL-ST-6	スプリング　Spring	SWP	3 価クロメート　Trivalent Chromate Treatment	1
4	TL-610	スプリング　Spring	SUS631	—	1

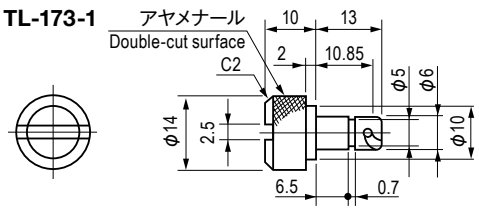

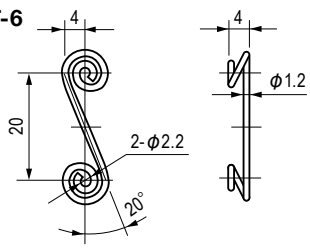

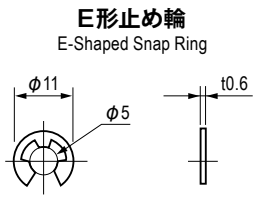

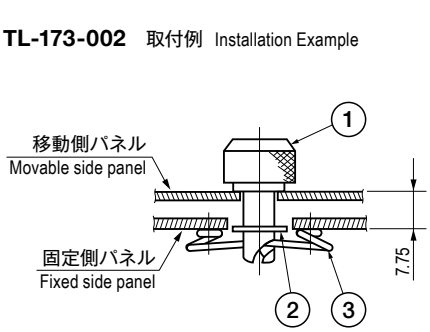

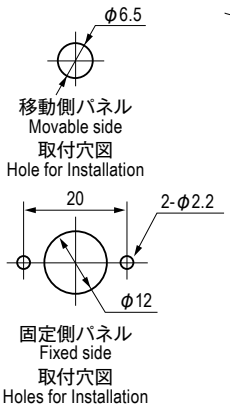

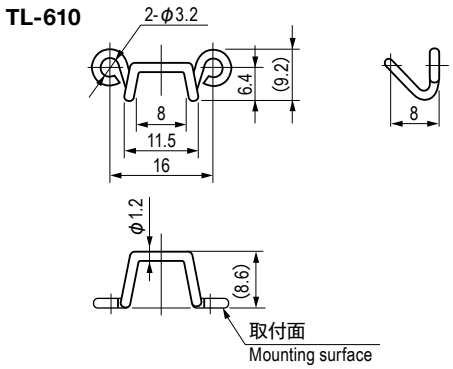

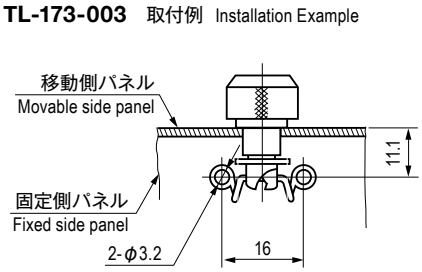

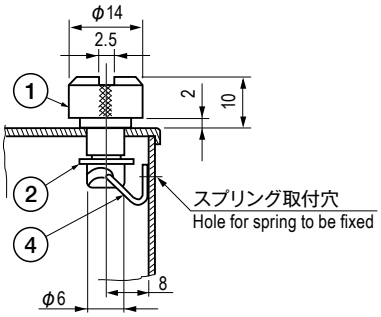

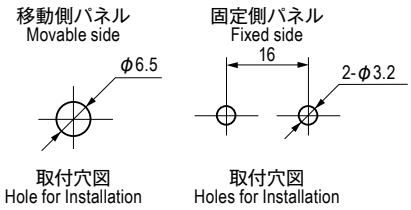

仕様　Specification

型番 Model No.	品名（セット内容） Part Name (Component)	自重（g） Net Weight (g)	価格（円） Price (yen)
TL-173-1	ファスナー、E 形止め輪　Fastener,φ5E-shaped Snap Ring	12.2	¥250
TL-ST-6	スプリング　Spring	0.8	¥45
TL-610		0.5	¥75
TL-173-002	TL-173-1、TL-ST-6	12.9	¥295
TL-173-003	TL-173-1、TL-610	12.7	¥325

特注品のご相談承ります　Please contact us for custom-made.